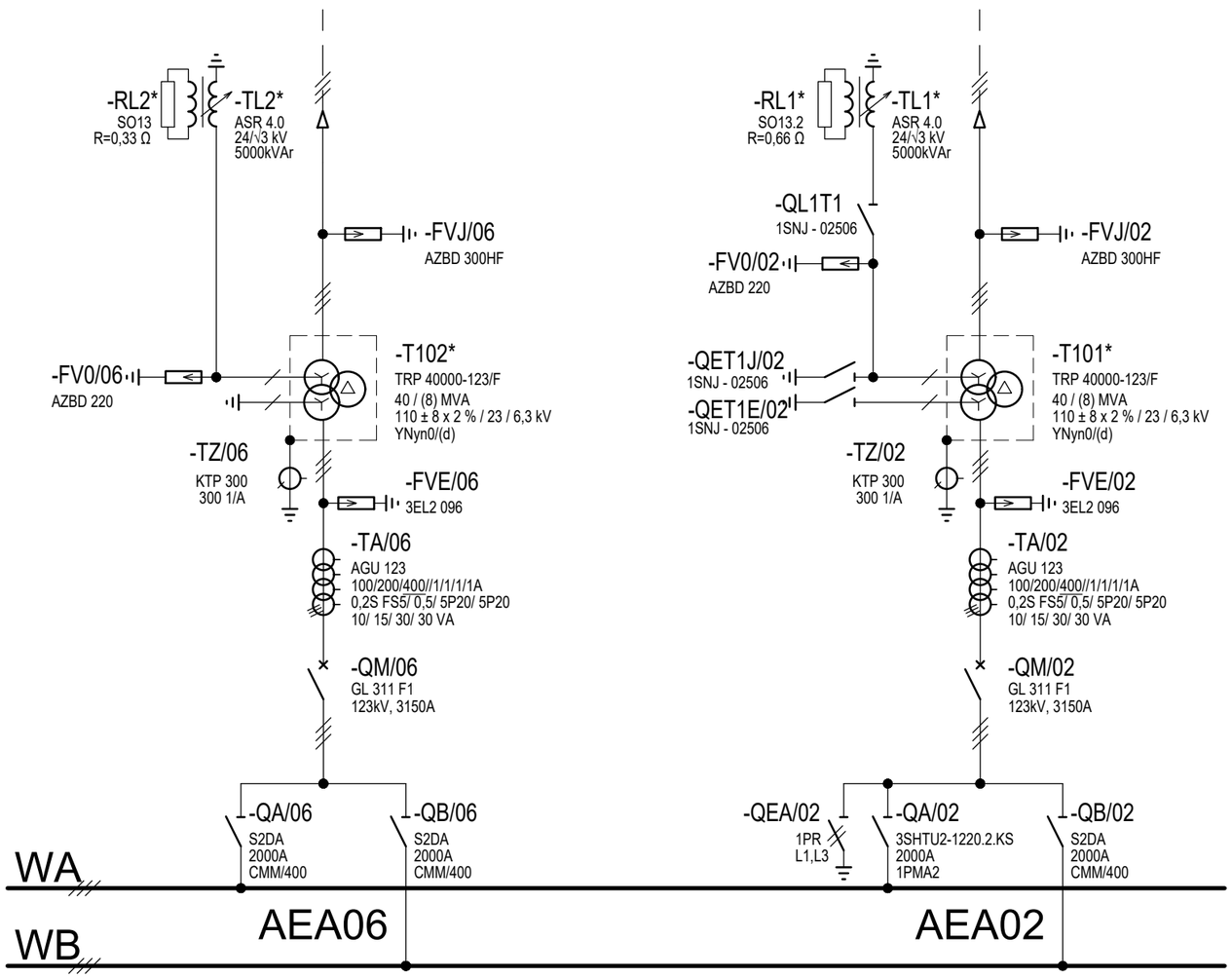

AEA – VENKOVNÍ

SOUSTAVA	3~50Hz, 110kV
JMENOVITÉ NAPĚTÍ	110 kV
NEJVYŠŠÍ PROVOZNÍ NAPĚTÍ	123 kV
JMENOVITÝ KMITOČET	50 Hz
JMENOVITÝ PROUD PŘÍPOJNIC	2000 A
- POLE SPÍNAČE PŘÍPOJNIC	1464 A
- POLE VÝVODU	660 A
- POLE TRANSFORMÁTORU	400 A
PŘÍPOJNICE	
ZKRATOVÁ ODOLNOST TEPELNÁ 1s	I_{th} = 40 kA
DYNAMICKÁ 1s	I_{dyn} = 100 kA
PŘÍSTROJE	
ZKRATOVÁ ODOLNOST TEPELNÁ 1s	I_{th} = 40 kA
DYNAMICKÁ 1s	I_{dyn} = 100 kA

NÁMRAZOVÁ OBLAST S

OBLAST ZNEČIŠTĚNÍ II.

LEGENDA:

— — KABEL VN

* STÁVAJÍCÍ

AUTORIZACE:

INDEX REVIZE	POPIS REVIZE	DATUM	JMÉNO
D			
C			
B			
A			

NÁZEV AKCE	TR ŘÍPOV - REKONSTRUKCE R110KV, SEK. TECH., VS, PZTS	Č. STAVBY: 001020003001 Č. OBJ.: 102 0002 780
STAVEBNÍK	EG.D, a.s., LIDICKÁ 1873/36, 602 00 BRNO	eg·d
STATUS/STUPEŇ	DOKUMENTACE PRO PROVÁDĚNÍ STAVBY (DPS)	
ČÁST	D.2 DOKUMENTACE TECHNICKÝCH A TECHNOLOGICKÝCH ZAŘÍZENÍ	
ZHOT. DOKUMENTACE	EGEM s.r.o., STAROCHODOVSKÁ 41/68, 149 00 PRAHA 4	EGEM
KONTAKTNÍ OSOBA	Ing. ČESTMÍR VÁŠEK, cestmir.vasek@egem.cz, tel.:+420 267 199 220	
ARCHIVNÍ ČÍSLO	3EGE 37130	
ZOD. PROJEKTANT	Ing. ČESTMÍR VÁŠEK	DATUM: 09-2024
VYPRACOVAL	Ing. MARIA SHKRED	ČÍSLO VÝK/DOK: D.2 b) - 02
KONTROLOVAL	Ing. TOMÁŠ JANEČEK	
MÍSTO STAVBY	TR ŘÍPOV 32, 674 01 TŘEBÍČ	KÓD LOKALITY: ŘIP
SO/PS	PS06 - TLUMIVKY	MĚŘÍTKO: -
MAJETKOVÁ TŘÍDA	CZD00037	FORMÁT: 2xA4
DRUH DOKUMENTU	JEDNOPÓLOVÉ SCHÉMA	LIST/CELKEM: 1/1
NÁZEV DOKUMENTU	JEDNOPÓLOVÉ SCHÉMA TL1 A TL2 - NOVÝ STAV	ARCHIVNÍ ČÍSLO EG.D:

Soubor: RIP_PS06_02_1P NOVÝ.DWG